EDISON EFFECT
technology

TRUST

FICHA TÉCNICA

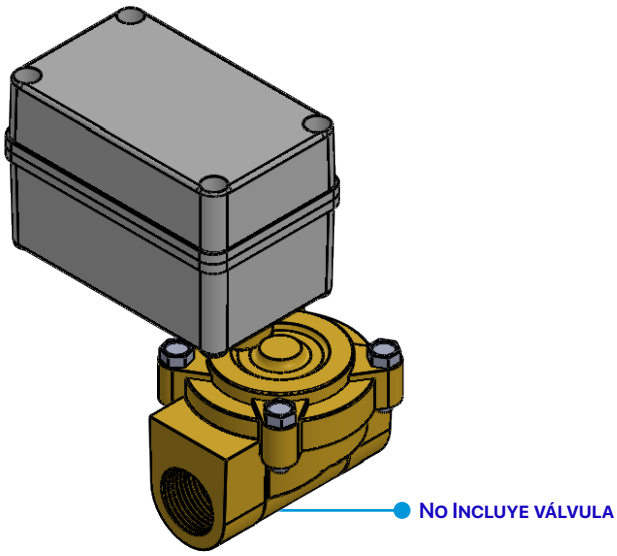

DESCRIPCIÓN

TRUST es un sistema para suministro , monitoreo y control de ventas en tus autotanques de gas LP.

TABLET

- iPad modelo Wi-fi + Celular

IMPRESORA

- Modelo: MTP-3 (con batería interna recargable)

IMPRESORA DE TICKETS	
Modelo:	• Modelo: MTP-3 (con batería interna recargable)
Comunicación:	• Bluetooth 4.0
Velocidad de impresión:	• 90 mm/s
Peso:	• 600 g
Dimensiones:	• 11.60 x 12.30 x 5.40 cm
Método de impresión:	• Impresión de línea térmica
Ancho de impresión efectivo:	• 78 mm
Carácter de impresión:	• ANK: 8 x 12 16 x 24 GBK: 16 x 24 x 24 x 24
Caracteres por línea ANK:	• 48, 32, GBK: 24, 16
Tipo de papel:	• Papel de etiquera térmica
Anchura del papel:	• 80 mm
Diámetro del rollo:	• 40 mm
Diámetro del núcleo del rollo:	• 15 mm (mínimo)
Grosor del papel:	• 0.12 mm
Vida útil del cabezal de impresión:	• 50 kilómetros (mínimo)
Código de barras 1-D:	• UPC-A, UPC-E, EAN-13, EAN-8, CODE39, ITF25, CODABAR, CODE93, CODE128
2-D:	• Código QR
Conjunto de instrucciones:	• ESC / POS
Fuente de alimentación:	• AC100 - 250V / 1.0A
Temperatura de trabajo:	-10 ~ 50 °C
Temperatura de almacenamiento:	• -20 ~ 70 °C
Humedad de trabajo:	• 20 ~ 85 % HR
Humedad de almacenamiento:	• 5 ~ 95 % HR

EDISON EFFECT technology

TRUST

FICHA TÉCNICA

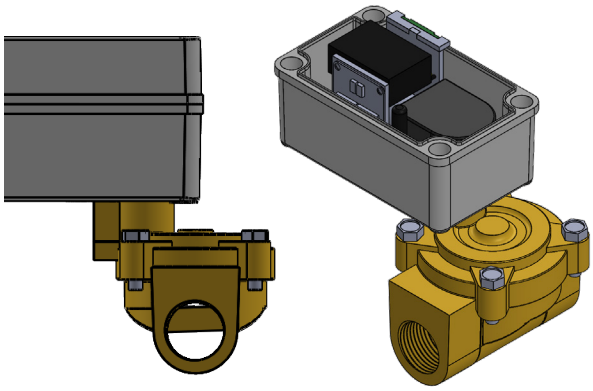

HARDWARE: MÓDULO ENCODER / MÓDULO CONTROL VÁLVULA

Módulo Encoder:	• Diseñado para instalación en un medidor Neptune 38mm tipo 4D
Módulo Control válvula:	• Potencia máxima de activación: 10A @ 30Vdc • Tiempo de vida útil: 100 K activaciones
Características	• Voltaje de funcionamiento: 8Vdc - 40Vdc • Tipo de comunicación: Bluetooth v4.2 BR/EDR and BLE specification • Consumo energético: < 120mA • Temperatura de operación: -20 °C ~ 75 °C • Temperatura de almacenaje: -40 °C ~ 85 °C • Nivel de sensibilidad a la humedad: Nivel 3 (TBD)
Módulo Control válvula:	• Material: Caja plástica de resina de policarbonato gris 10% relleno de fibra de vidrio • Dimensiones: 8x13x8.5cm • Componentes electrónicos embebidos en resina epóxica.
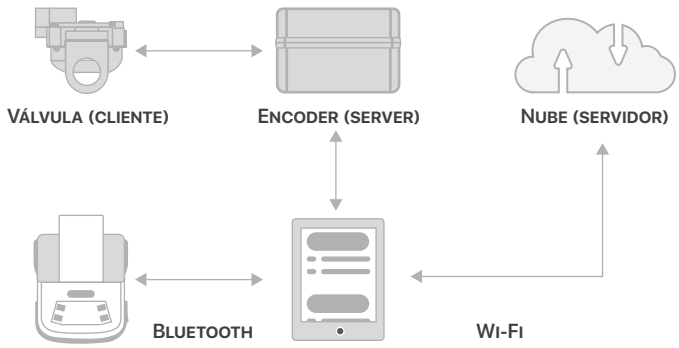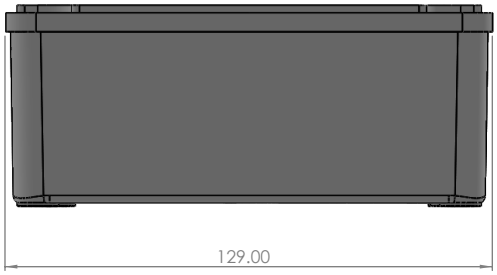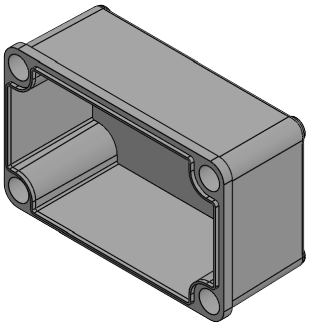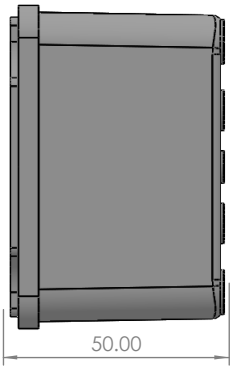
DIAGRAMA GENERAL DE TRUST